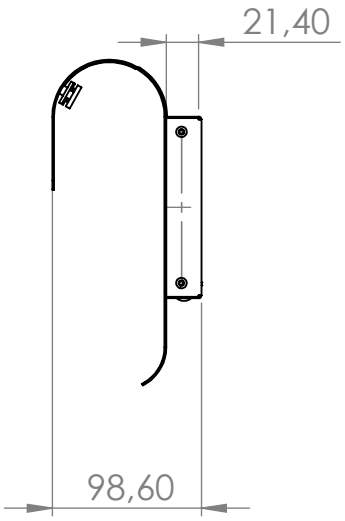
21,40
98,60

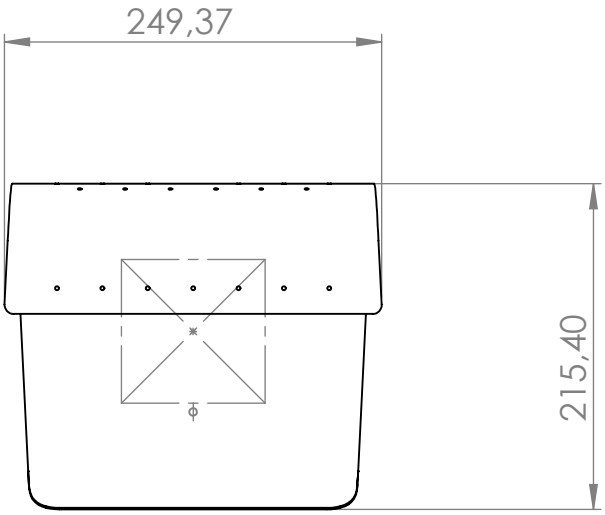
249,37
215,40